CONFIGURAÇÃO DE PENAS P/ PLOTAGEM

COR	ESP.
1	0,4
2	0,2
3	0,6
4	0,25
5	0,3
6	0,5
7	0,25
8	0,1
9	0,15
10	0,8

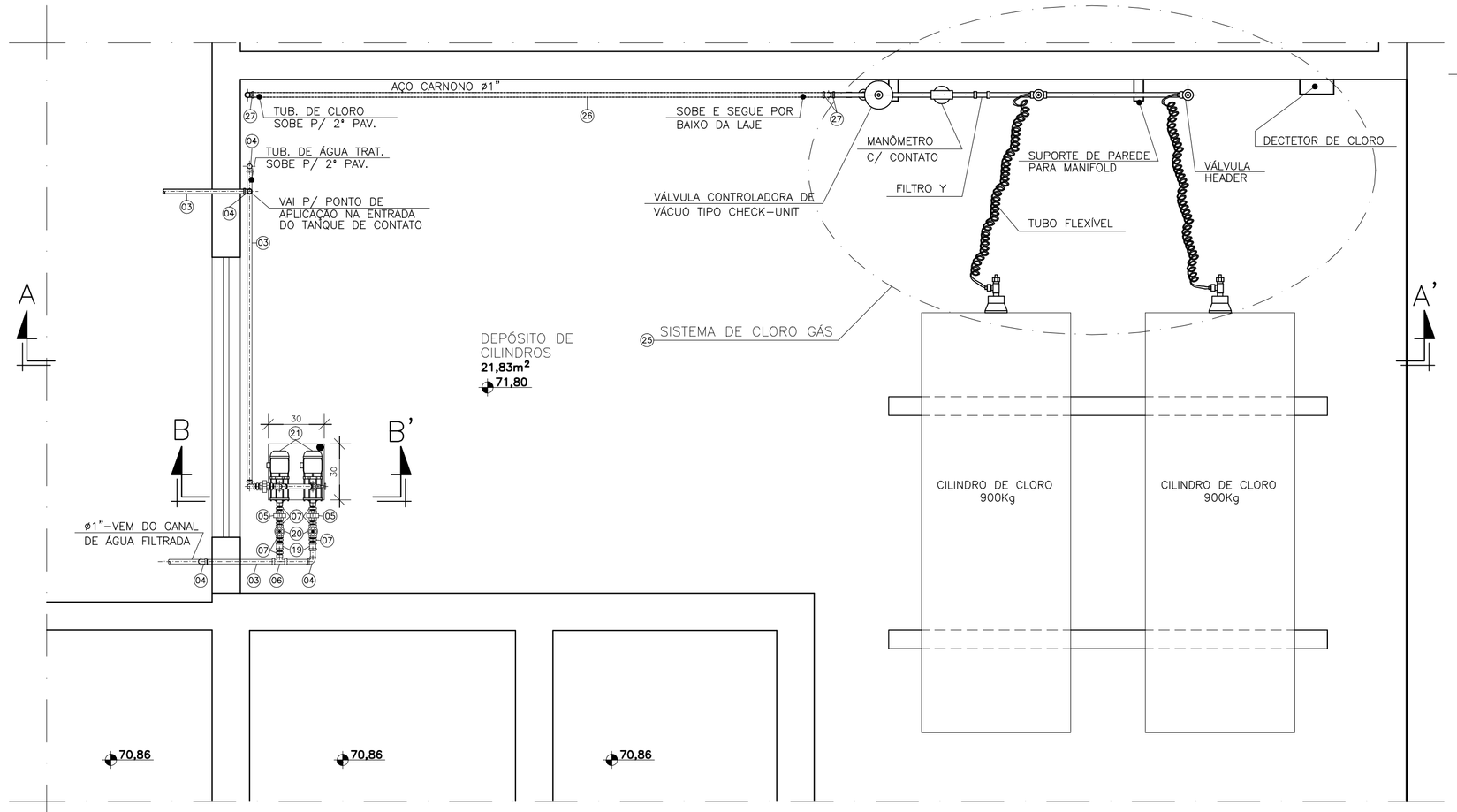

PLANTA BAIXA – 2° PAVIMENTO
ESC.: 1:20

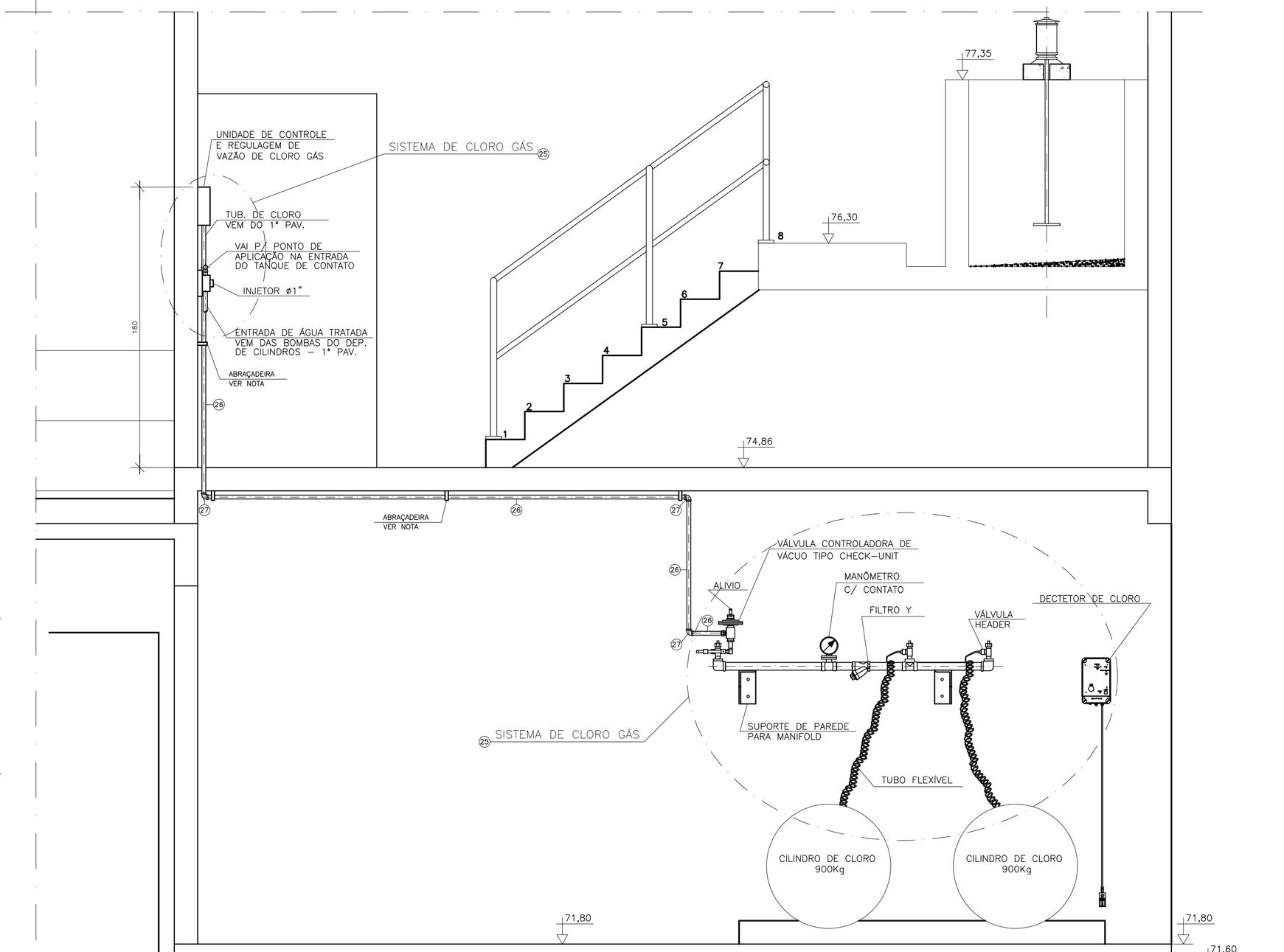

CORTE AA'
ESC.: 1:50

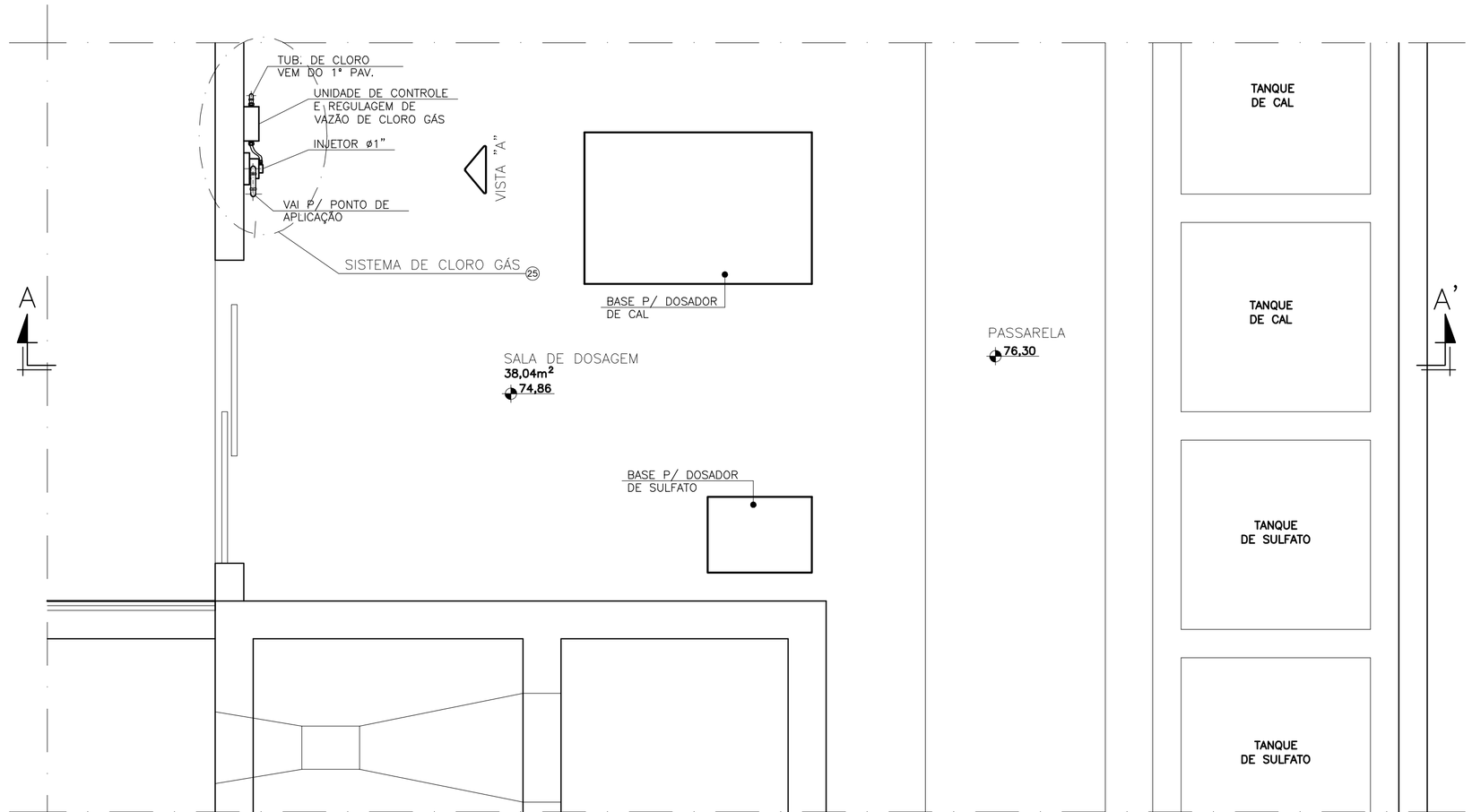

PLANTA BAIXA – 1° PAVIMENTO
ESC.: 1:20

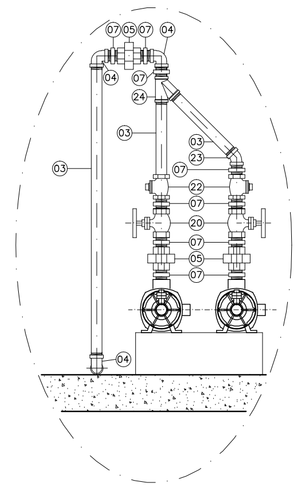

CORTE BB'
ESC.: 1:10

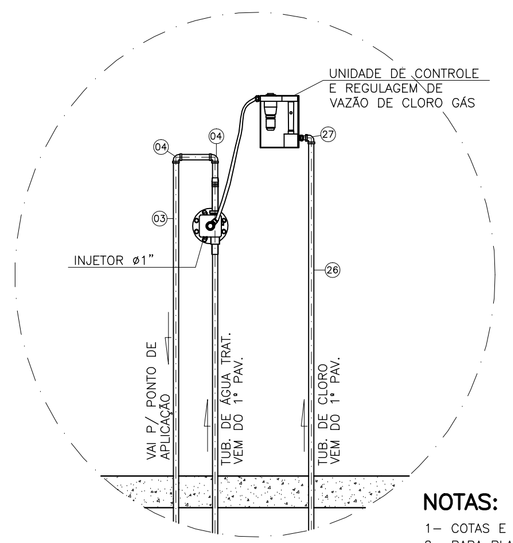

VISTA "A"
ESC.: 1:20

NOTAS:

1– COTAS E DIMENSÕES EM CENTÍMETRO E ELEVAÇÕES EM METRO, EXCETO INDICAÇÃO CONTRÁRIA.
2– PARA PLANTA GERAL DAS TUBULAÇÕES DE PRODUTOS QUÍMICOS, VER FOLHA 22/22.
3– PARA SISTEMA DE RECALQUE E DOSAGEM DE SULFATO, VER FOLHA 18/22.
4– PARA SISTEMA DE RECALQUE E DOSAGEM DE FLUOR, VER FOLHA 19/22.
5– PARA SISTEMA DE DOSAGEM DE CAL, VER FOLHA 20/22.
6– PARA LISTA DE MATERIAL DAS TUBULAÇÕES DE RECALQUE E DOSAGEM DE PRODUTOS QUÍMICOS, VER FOLHA 20/22.
7– USAR ABRAÇADEIRAS DE PVC, FIXADAS COM PARAFUSOS DE AÇO INOX E BUCHA DE PVC, A CADA 1,50m, PARA FIXAÇÃO DE TODA TUBULAÇÃO APARENTE.

ESTE DESENHO É PROPRIEDADE DA COMPANHIA ESPÍRITO SANTENSE DE SANEAMENTO – CESAN E NÃO PODE SER COPIADO SEM SUA AUTORIZAÇÃO.

NÚMEROS	TÍTULOS
PRINCIPAIS DESENHOS DE REFERÊNCIA	

Nº	LOCAL	DISCRIMINAÇÃO	DES.	DIV.	GER.	DATA
REVISÃO						

CANCELA E SUBSTITUI O DESENHO NÚMERO:

CANCELADO E SUBSTITUÍDO PELO DESENHO NÚMERO:

CENTRO DE DOCUMENTAÇÃO
RECEBIDO: __/__/__
Nº DOC.: _____ ASS.: _____
APROVAÇÃO CESAN:
ASS.: _____ MATR.: _____
UNID.: _____ DATA: __/__/__
ESTA APROVAÇÃO NÃO ISENTA A CONTRATADA DE SUAS RESPONSABILIDADES LEGAIS.

EMITENTE: AQUACONSULT consultoria e projetos de engenharia ltda

PROJETADO: SÍLVIO J. M. LÔBATO	COORDENADOR: NESTOR A. GORZA. JR.
CREA: 612–D REGIÃO: ES	CREA: 3424–D REGIÃO: ES
DESENHO: FLÁVIA S. BORGES	Nº DES. PROJETISTA: 066–GE–6–015–411
DATA: __/01/06	

RESPONSÁVEL TÉCNICO: ALEXANDRE J. SERAFIM
CREA: 961–D REGIÃO: ES ART Nº: _____ DATA: 01/06

EMISSÃO CESAN	DATAS
PROJETADO: AQUACONSULT	01/06
CREA:	
DESENHADO:	
VERIFICADO: MILTON KLAINE	01/06
DIVISÃO: MILTON KLAINE	01/06
GERÊNCIA: CLÁUDIA V. D. CONTARATO	01/06

CESAN

MUNICÍPIO: **VIANA** | DISTRITO: **SEDE** | BAIRRO: **SEDE**

NOME DO EMPREENDIMENTO: **AMPLIAÇÃO SIST. ABASTECIMENTO DE ÁGUA–CONT. 016/05**

TÍTULO: **ESTAÇÃO DE TRATAMENTO DE ÁGUA – VIANA**
PROJETO HIDRÁULICO – CASA DE QUÍMICA
SISTEMA DE CLORO GÁS–PLANTAS E CORTES

ESCALA:	FOLHA:	Nº CESAN	REV:
INDICADA	21 / 22	B–048–000–40–5–XX–0020	0